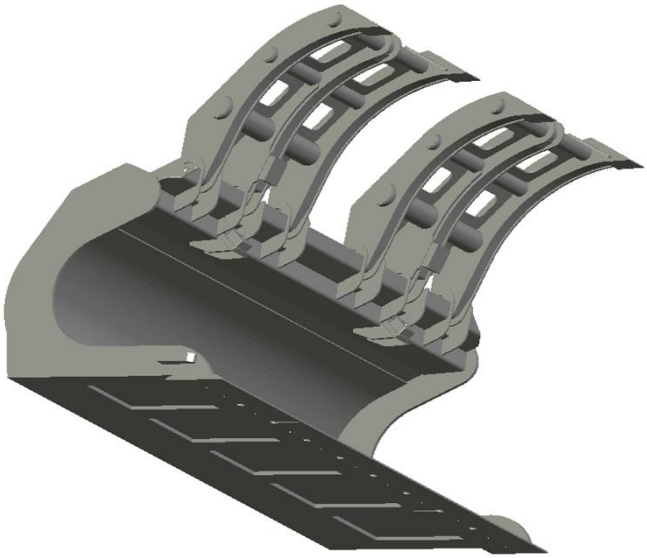

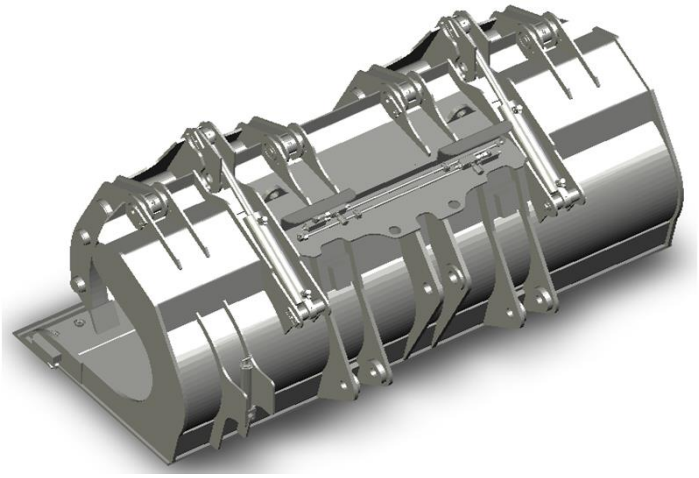

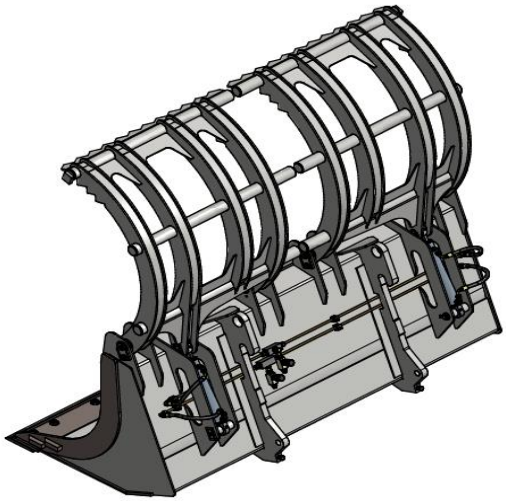

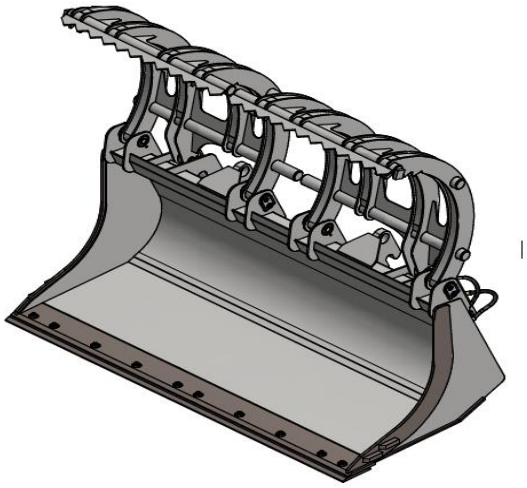

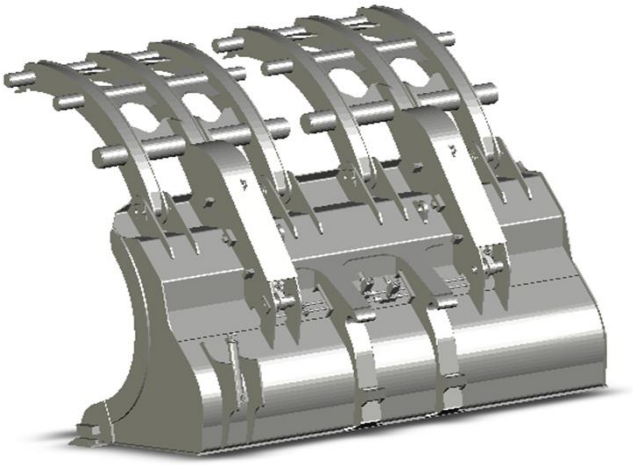

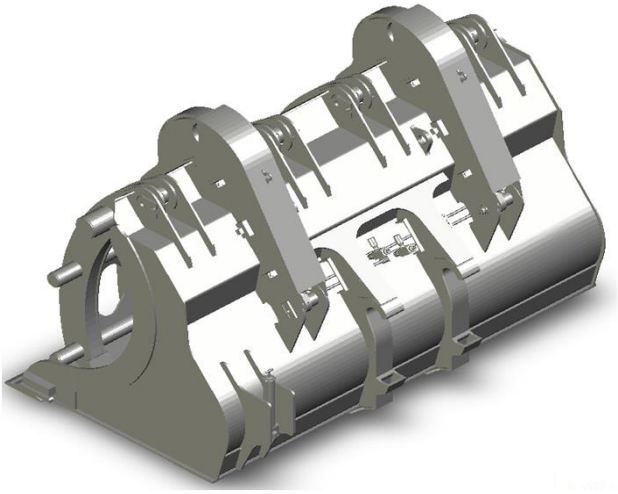

Godet avec abattants hydrauliques pour toute marque de chargeuse.

Fabrication sur mesure suivant la largeur du godet et le volume demandé après calcul de stabilité suivant la densité du produit. Profil du godet adapté à la pénétration dans le produit.

Aciko Sprl
B- 4260 BRAIVES
Marc Lambert
Tel: 0495 03 82 82 Fax : 02. 400. 72. 35
acikobel@gmail.com

Construction standard

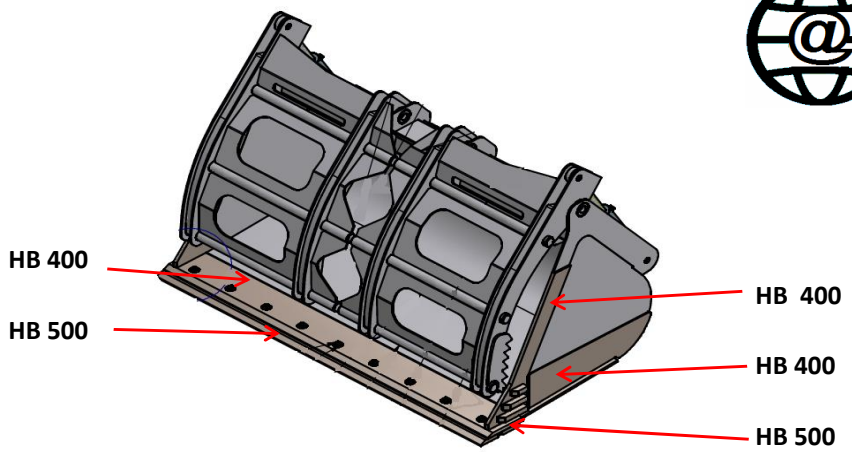

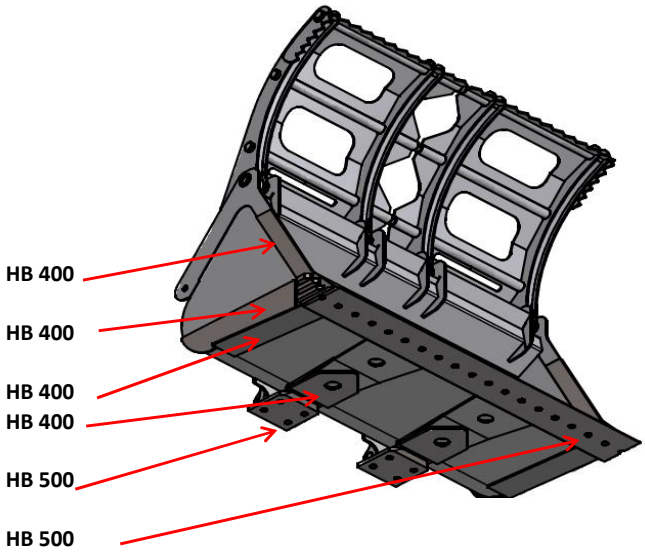

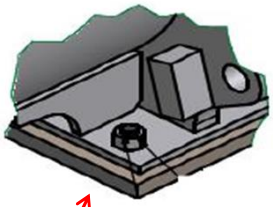

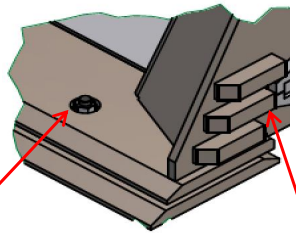

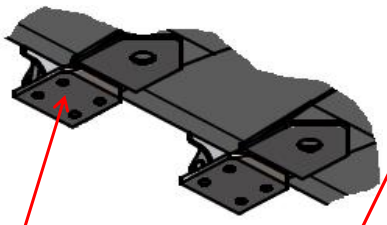

Ecrous noyés dans la lame

Talons d'appui boulonnés HB 500

Déflecteurs de coins en HB 500

Contre lame boulonnées en HB 500

Les vis de fixation sont de type Plow-bolts à collet carré facilitant le démontage et le montage

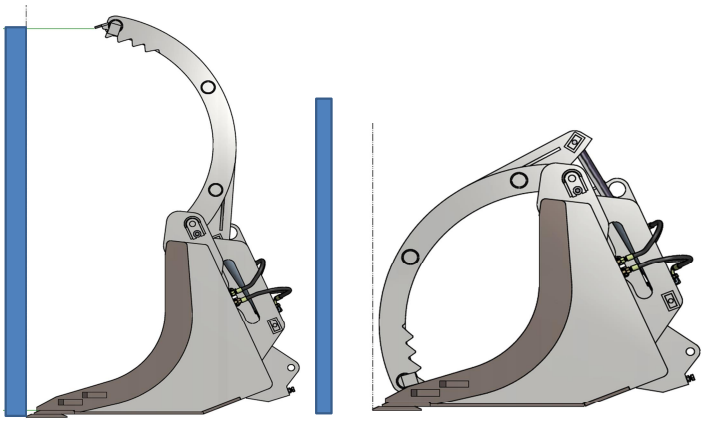

Permet le ramassage le long d'un mur

Butées en Caoutchouc à la fermeture des abattants

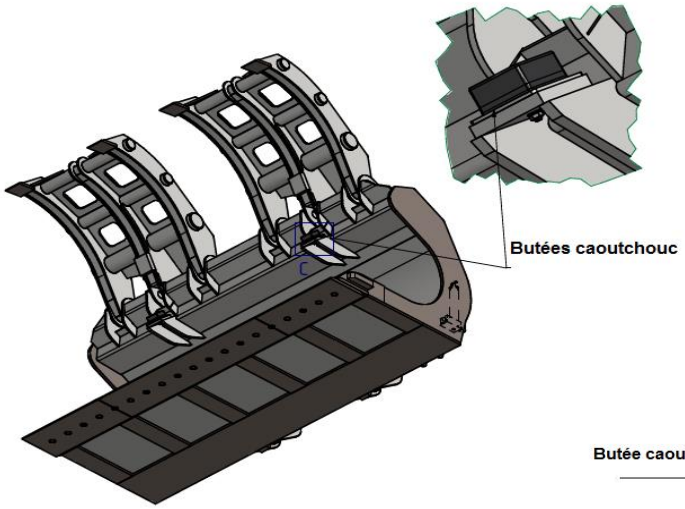

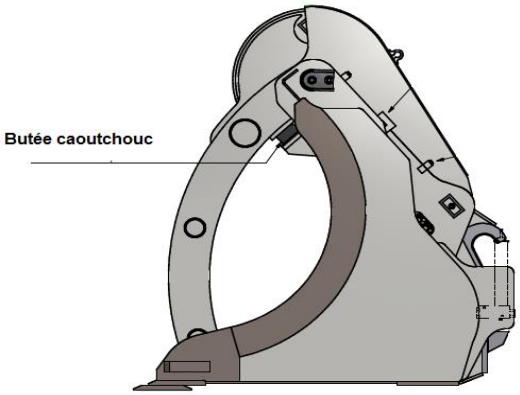

Les vérins sont avec amortisseur hydraulique de fin de course à l'ouverture

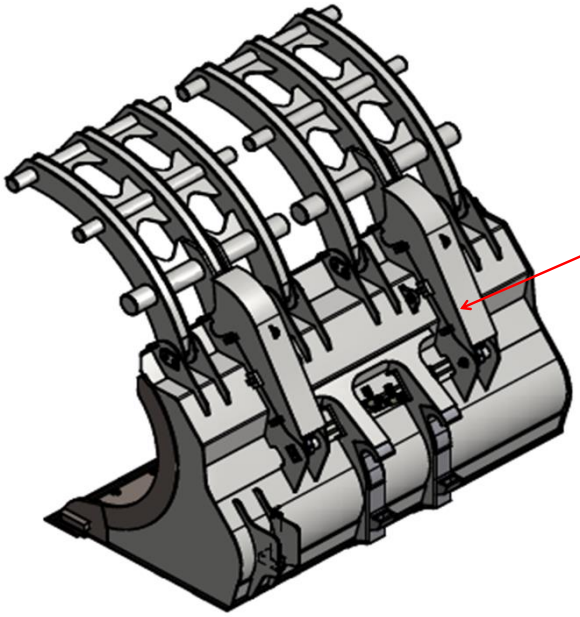

OPTION:
Capots protecteurs de vérins

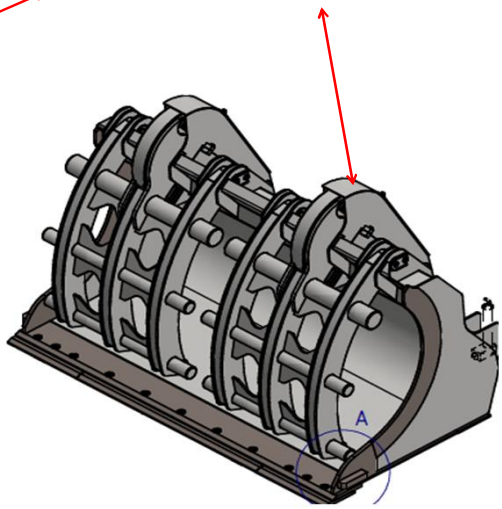

Les vérins sont équipés de régulateurs de débit permettant le réglage de la vitesse d'ouverture et de fermeture des abattants.

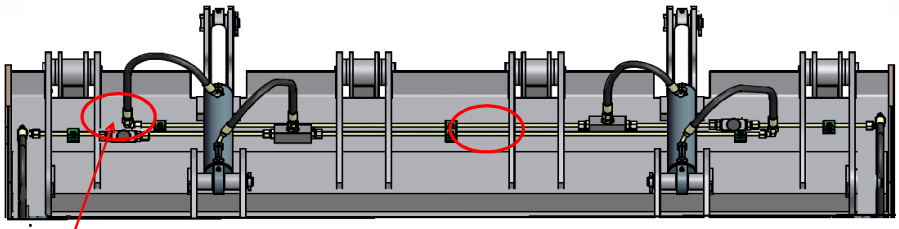

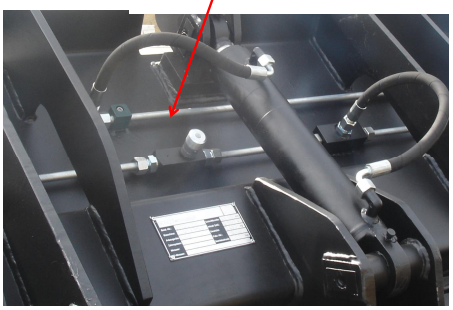

Les vérins sont avec amortisseur hydraulique de fin de course, à l'ouverture.

Position des raccords hydrauliques adaptés à la machine

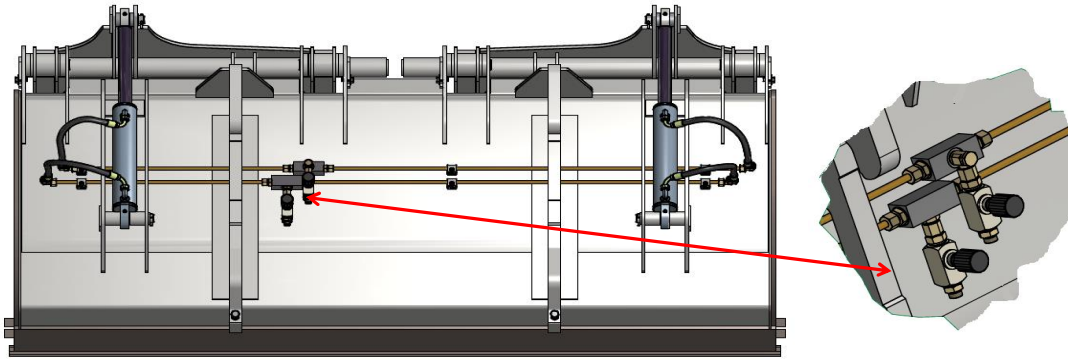

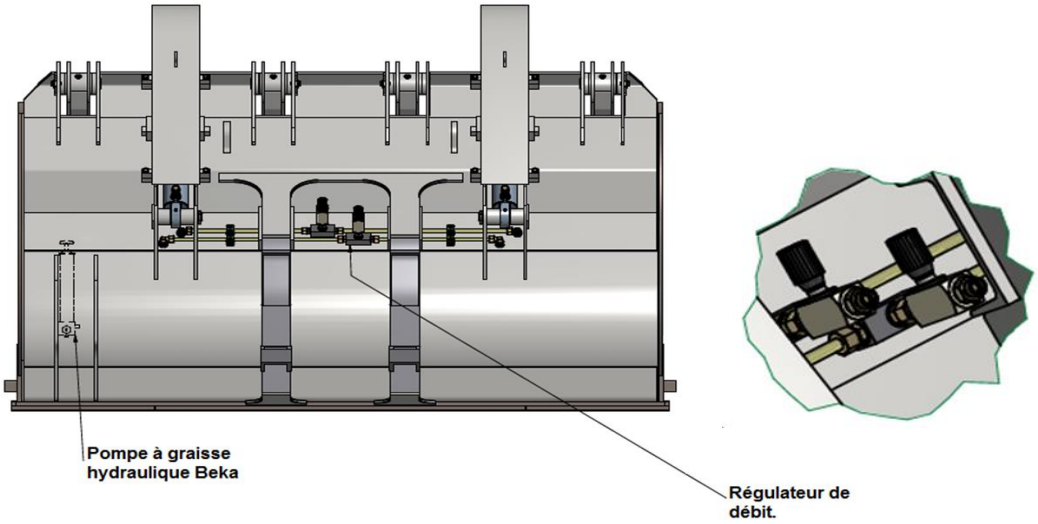

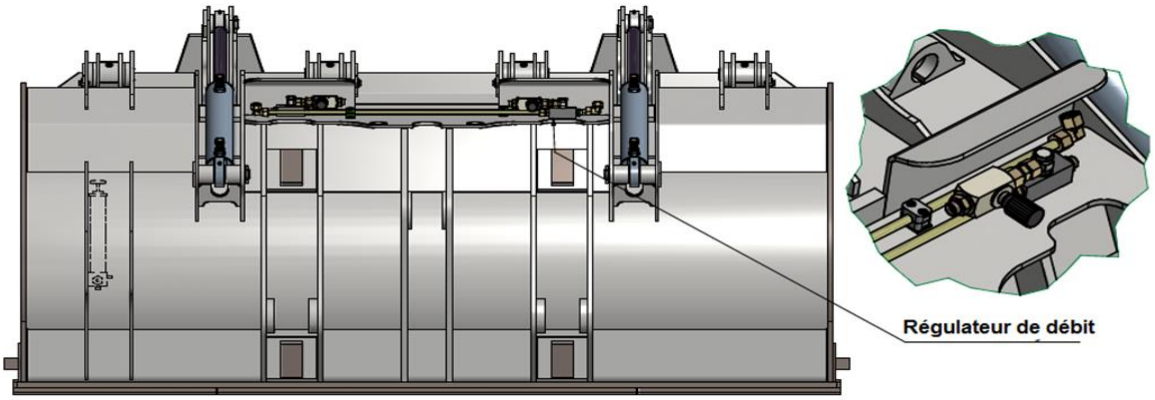

Godet haut déversement avec abattants hydrauliques
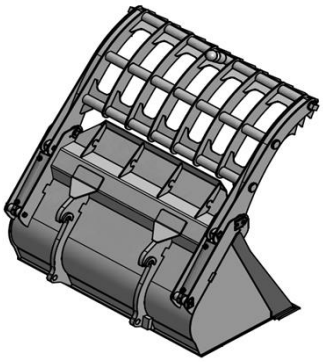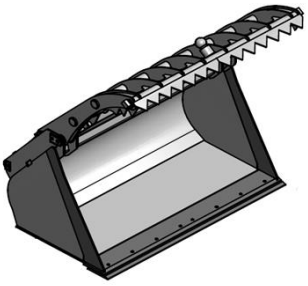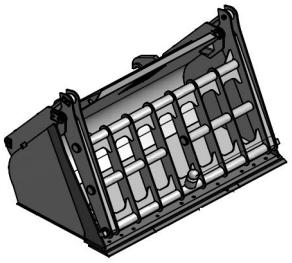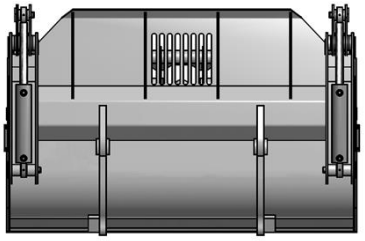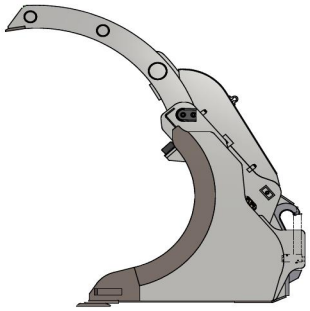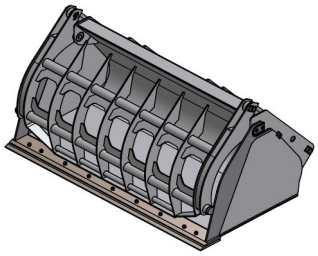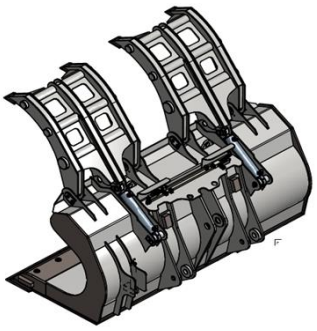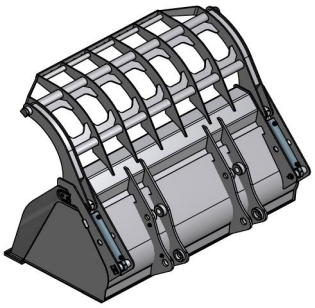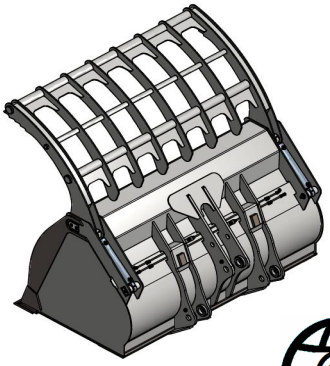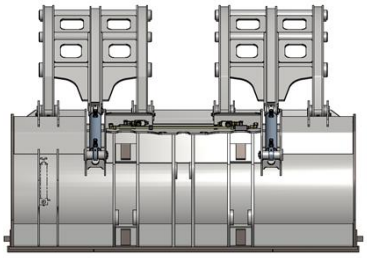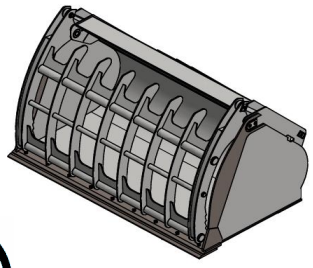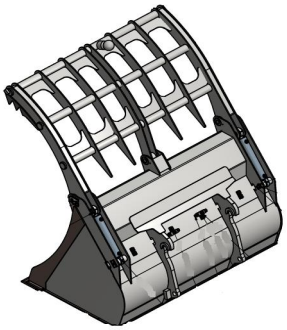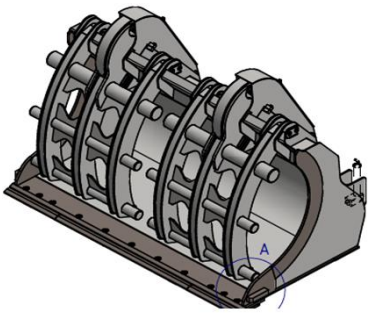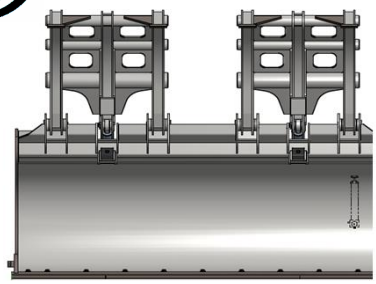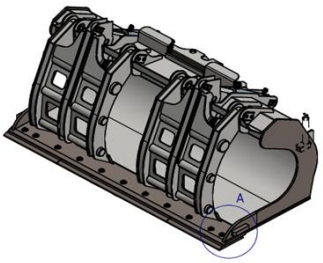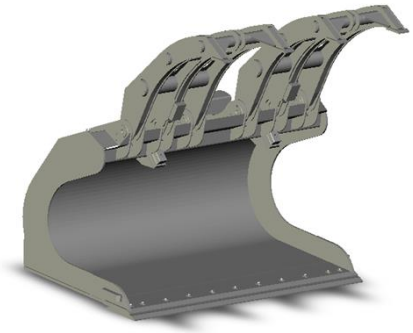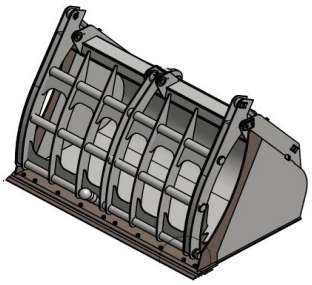
Voir documentation séparée .